aledo

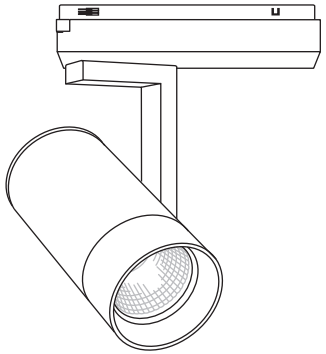

WOODY
Аксессуары

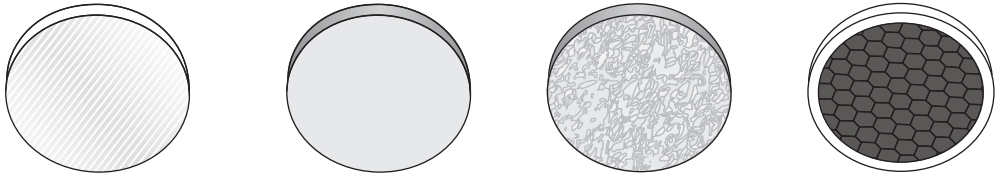

Овалорисующий фильтр

Матовое стекло

Текстурированное стекло

Сотовая решётка

1

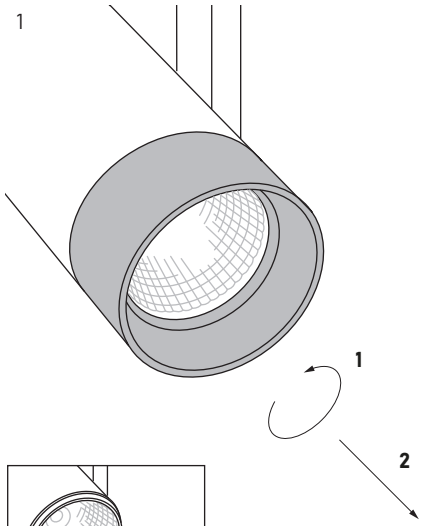

Выкрутить и извлечь фронтальную часть корпуса

2

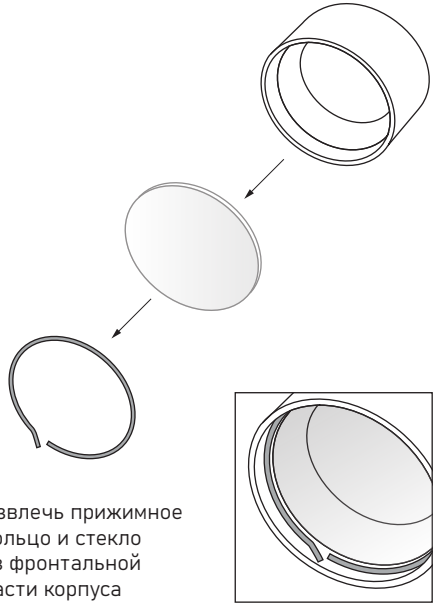

Извлечь прижимное кольцо и стекло из фронтальной части корпуса

3а. Установка овалорисующего фильтра, текстурированного стекла или матового стекла

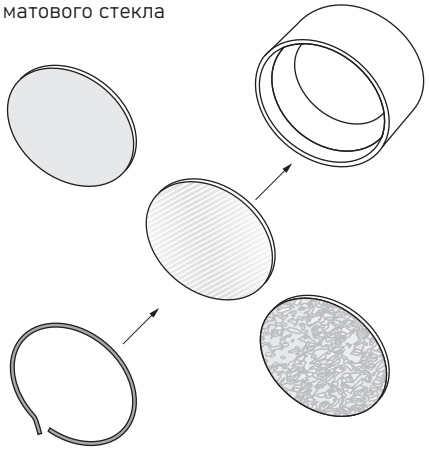

Установить нужный аксессуар и вставить прижимное кольцо.

Овалорисующий фильтр устанавливается ребристой стороной к матрице

3б. Установка сотовой решётки

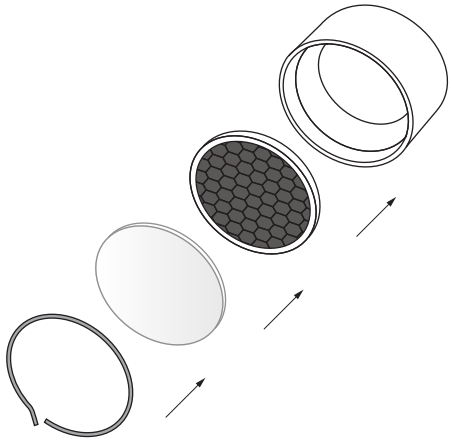

При необходимости сотовю решётку можно использовать вместе с овалорисующим фильтром, или текстурированным стеклом, или с матовым стеклом.

4

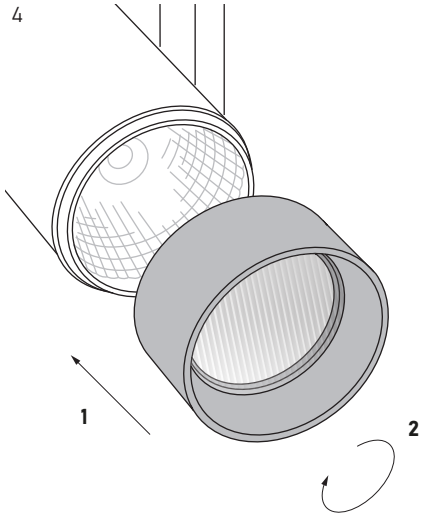

Данный прибор изготовлен в соответствии с нормами EN 60598-1, а также с директивами ЕС 2006/95/ЕС (низкое напряжение), 2004/108/ЕС (электромагнитная совместимость), 2002/96/ЕС (отходы электрического и электронного оборудования), 2011/65/ЕС (ограничение использования определенных опасных веществ в электрическом и электронном оборудовании).

www.polarlight.by
info@polarlight.by