aledo

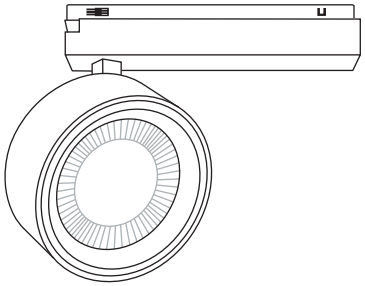

SONIC
Аксессуары

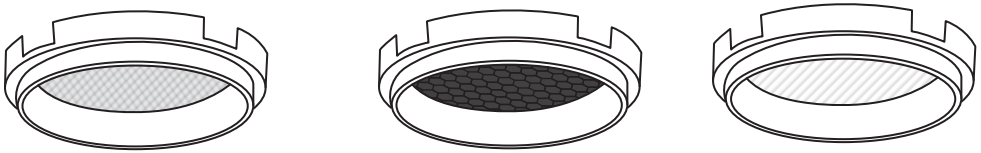

Фильтр WallWasher *

Сотовая решётка

Овалорисующий фильтр

*Только для серий SONIC 93 и SONIC 110 .

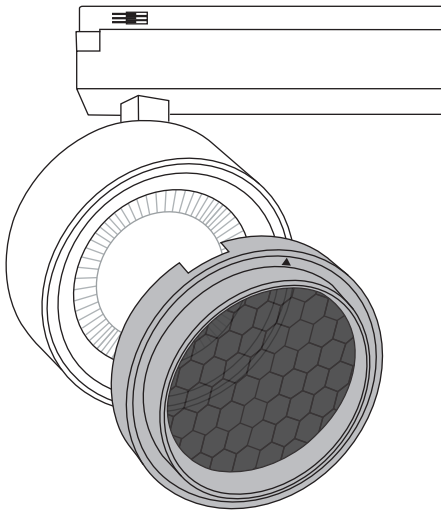

Стрелка на аксессуарах должна быть направлена на ножку светильника

Аксессуар устанавливается поверх базового прижимного кольца.

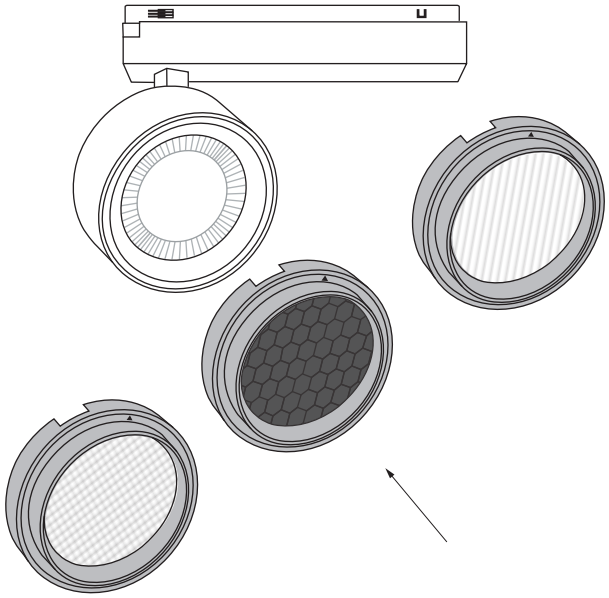

Монтаж светильников с фильтром WallWasher

Фильтр WallWasher используется только на линзе 12°

Для оптимального эффекта, корпус прибора необходимо наклонить вдоль биссектрисы угла изгиба ножки.

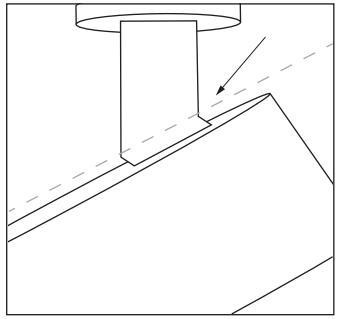

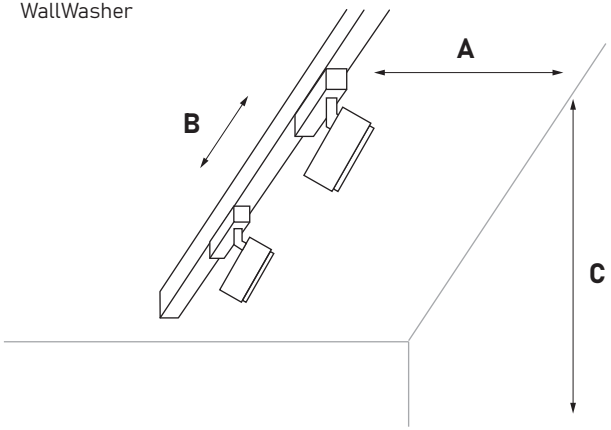

A ≥ **C/3**
B ≤ **0.4**C

A - расстояние между светильником и стеной
B - расстояние между двумя светильниками
C - высота освещаемой вертикальной поверхности

Данный прибор изготовлен в соответствии с нормами EN 60598-1, а также с директивами ЕС 2006/95/ЕС (низкое напряжение), 2004/108/ЕС (электромагнитная совместимость), 2002/96/ЕС (отходы электрического и электронного оборудования), 2011/65/ЕС (ограничение использования определенных опасных веществ в электрическом и электронном оборудовании).

www.polarlight.by
info@.polarlight.by